Elemento	Pos.	Qtdade	Q.	Esquema (cm)	Comp. (cm)	Total (cm)	CA-50 (l_b)	CA-60 (l_b)
V1	1	2ø0	2		1'55	23'0	14.2	
	2	ø12.5	2		1'55	23'0	22.2	
	3	ø5	11		4	488		7.7
						Total	42.0	5.5
V2		ø8	4		2'6	130	5.2	
	4	ø5	11		4	44		1.1
						Total	5.7	1.1
V3	1	2ø0	2		1'55	23'0	14.2	
	2	ø12.5	2		1'55	23'0	22.2	
	3	ø5	11		4	488		7.7
						total	42.0	5.5
V4/V7	1	ø0	2		1'4	80	1.4	
	2	ø12.5	2		1'4	80	2.0	
	3	ø8	23		9'-	2183		5.4
						total	3.4 (2)	1.4 32.8	7.7 7.4
V5/V6	1	2ø0	2		2'4	270	1.7	
	2	ø5	2		4	2'4		1.5
						total	8.6 (2)	3.9 37.2	9.2 7.8
						ø5:	7.6	33.0
						ø8:	14.1	5.0
						ø10:	98.4	2.0
						ø12.5:	57.2	0.0
						total:	194.7	39.9

CONCRETO
Desenho de vigas
Concreto: C30, em geral
Aço das barras: CA-50 e CA-60
Aço dos estribos: CA-50 e CA-60
Escala vigas: 1:20
Escala seções: 1:20
Escala aberturas: 1:20

V1

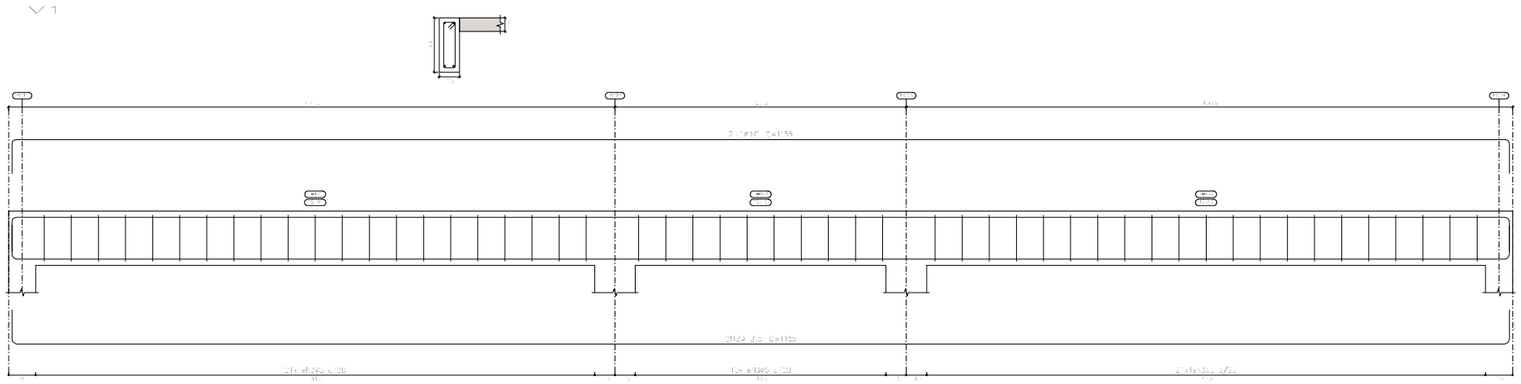

V3

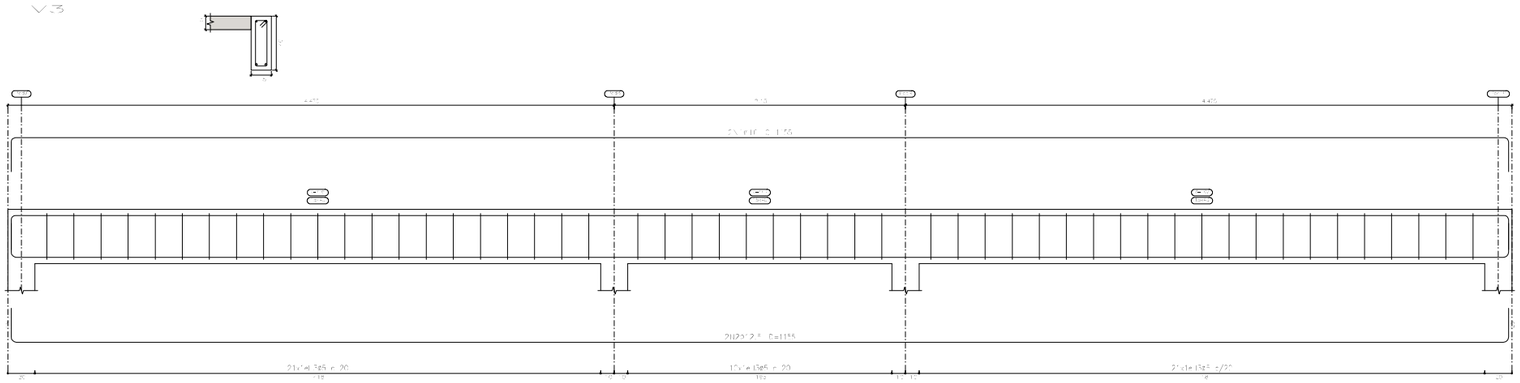

V2

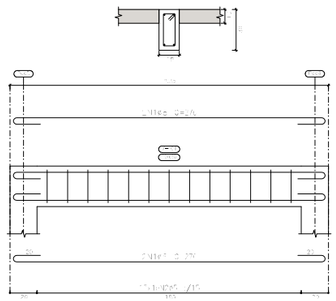

Resumo Aço Desenho de vigas		Comp. total (m)	Peso+ 10% (kg)	Total
CA-50	ø5	32.8	12	
	ø10	101.2	69	
	ø12.5	58.2	72	155
CA-60	ø5	195.7	32	34
Total				189

V4
V7

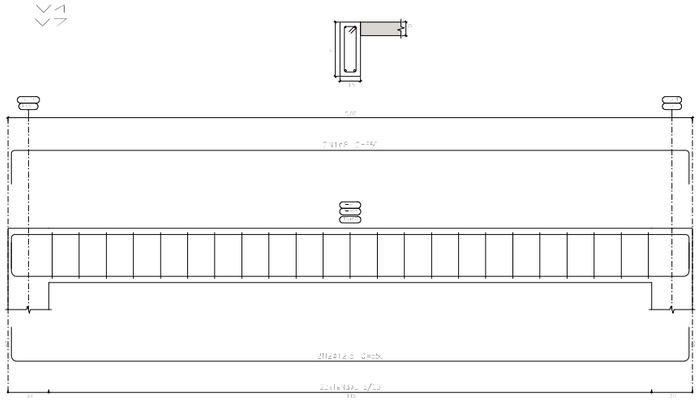

V5
V6

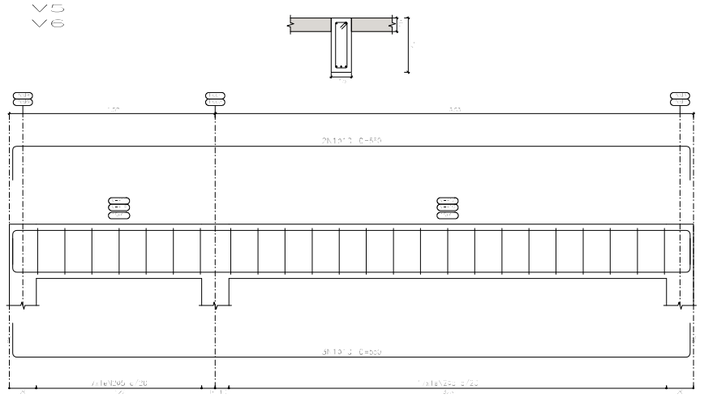

NOTAS GERAIS:

1 - A RESISTÊNCIA MÍNIMA DO CONCRETO AOS 28 DIAS [illegible] SE REALIZARÃO RESULTADOS PARCIAIS TANTO AOS 7 DIAS [illegible] = 30 MPa
[illegible]
CLASSE DE AGRESSIVIDADE II
[illegible]

2 - SOBRECARGA DE UTILIZAÇÃO, EM GERAL, DE 2.0kgf/m²

[illegible]	[illegible]	[illegible]	[illegible]
[illegible]		[illegible]	
[illegible]		[illegible]	[illegible]
[illegible]		[illegible]	[illegible]
[illegible]		[illegible]	[illegible]
[illegible]		[illegible]	[illegible]
[illegible]		[illegible]	[illegible]
[illegible]		[illegible]	[illegible]
[illegible]		[illegible]	[illegible]
[illegible]		[illegible]	[illegible]